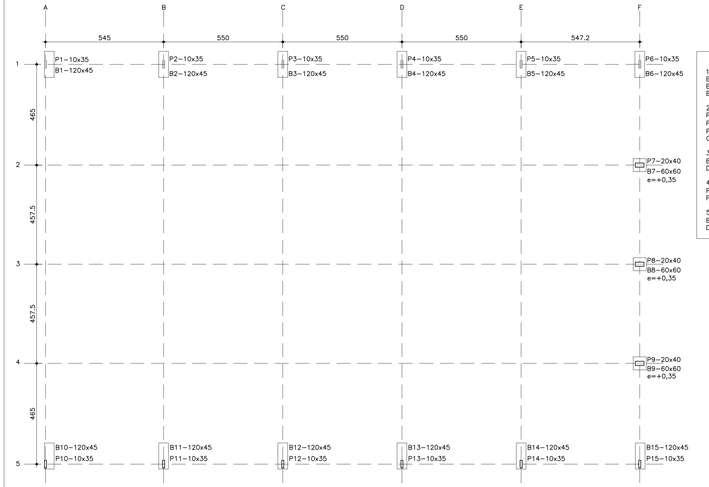

1 LOCAÇÃO
ESCALA 1:100

NOTAS

1 – BLOCOS B1, B2, B3, B4, B5, B6, B10, B11, B12, B13, B14 E B15 POSSUEM 2 ESTACAS, BLOCOS B7, B8 E B9 POSSUEM 1 ESTACA;

2 – PILARES P1, P2, P3, P4, P5, P6, P10, P11, P12, P13, P14 E P15 SÃO METÁLICOS (TRELIÇADOS) E PILARES P7, P8 E P9 SÃO DE CONCRETO ARMADO;

3 – BLOCOS B1, B2, B3, B4, B5 E B6 POSSUIRÃO 2 ESTACAS DE 5 M DE PROFUNDIDADE;

4 – BLOCOS B7, B8 E B9 POSSUIRÃO 1 ESTACA DE 3 M DE PROFUNDIDADE;

5 – BLOCOS B10, B11, B12, B13, B14 E B15 POSSUIRÃO 2 ESTACAS DE 7 M DE PROFUNDIDADE.

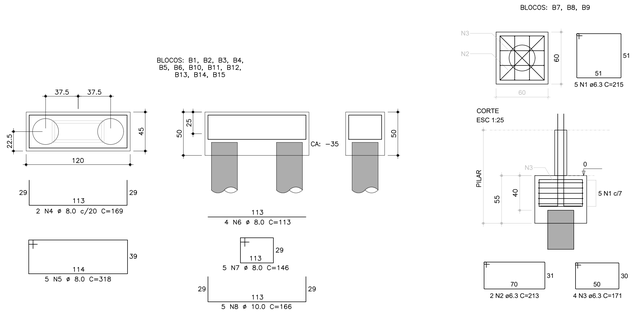

2 BLOCO FUNDAÇÃO
ESCALA 1:25

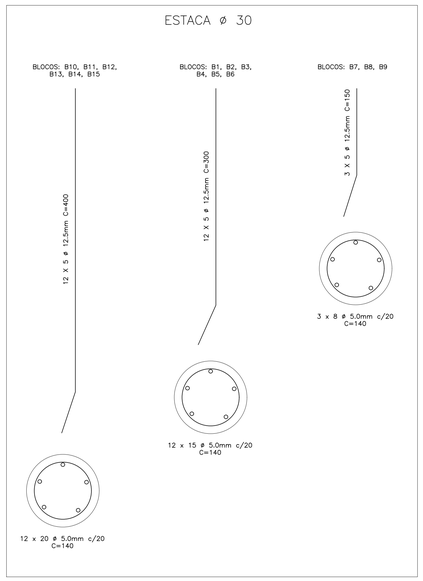

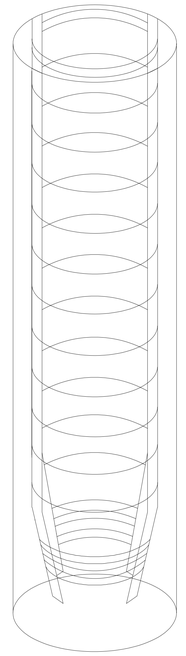

(Perspectiva)

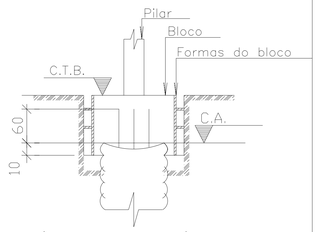

(Ancoragem no bloco)

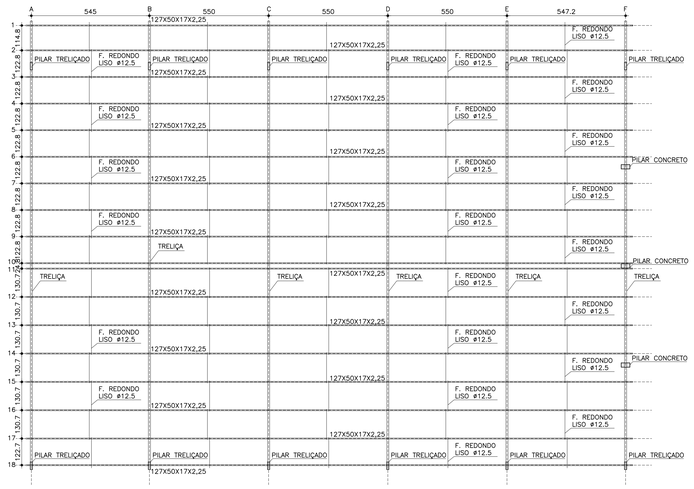
A
B
C
D
E
F
545
550
550
550
547.2
127X50X17X2,25
F. REDONDO LISO ø12,5
PILAR TRELIÇADO
TRELIÇA
PILAR CONCRETO
14.8
22.8
22.8
22